GEZE

Vrijdragende ligger

voor automatische schuifdeuren
Slimdrive SL
Slimdrive SLT

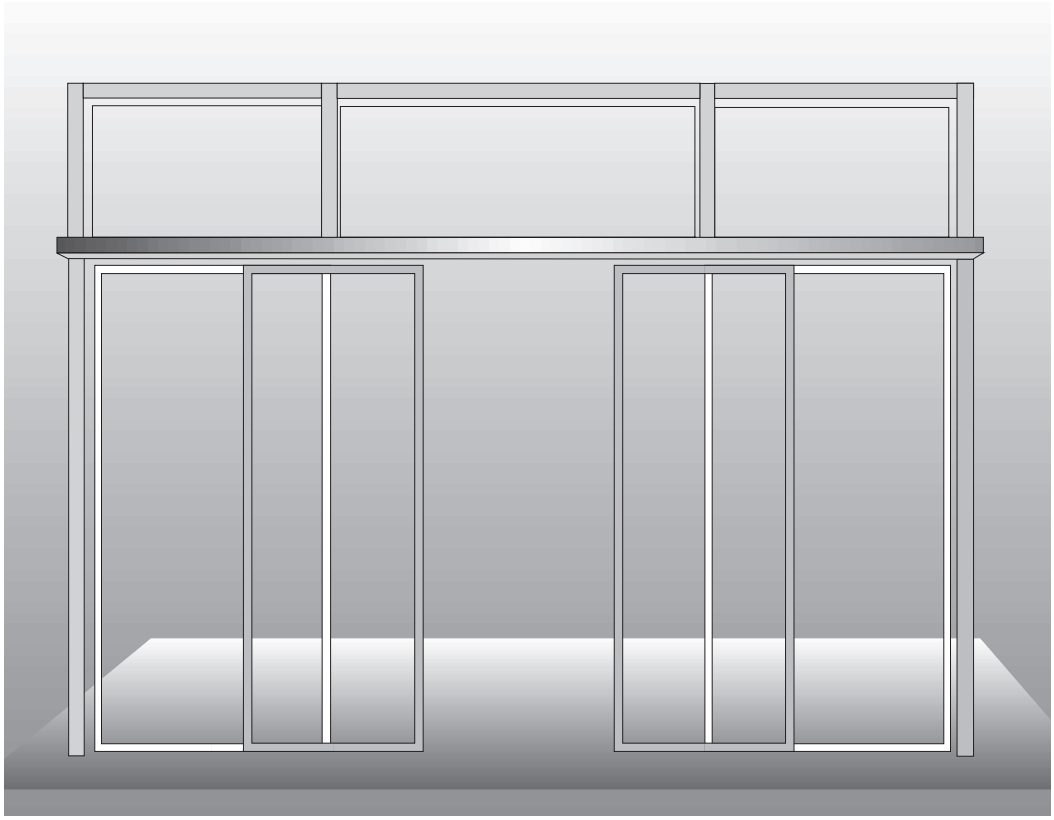

Montage-instructies

NL

Geldig voor apparaten vanaf bouwjaar 02/00

Inhoudsopgave

1 Veiligheidsaanwijzingen 3

2 Overzicht 4
2.1 Schema's 4
2.2 Gereedschap 4
2.3 Opbouw 5
2.4 Montagesoort 6
2.5 Zijplaten 6

3 Montage 7
3.1 Voorbereiding door gebruiker 7
3.2 Voorbereidende montagewerkzaamheden 7
3.3 Vrijdragende montage 9
3.4 Wandmontage met steunvlakken voor de wand 10
3.5 Wandmontage met steunvlakken tussen de wanden 10
3.6 Montage van de steunvlakken 11
3.7 Demontage 14

4 Index 15

Verklaring van symbolen

➪ betekent "uit te voeren activiteit"

! betekent "belangrijke aanwijzing"

i betekent "aanvullende informatie"

⚠ Kwijst de texst aan, die u in ieder geval moet lezen en naleven.
Veronachtzaming kan leiden tot persoonlijk letsel en schade aan materiaal!

1 Veiligheidsaanwijzingen

Voorgeschreven gebruik

De vrijdragende ligger is uitsluitend bestemd voor gebruik met de automatische schuifdeuren van het type Slimdrive SL en Slimdrive SLT.

Veiligheidsbewust werken

Montagewerkzaamheden mogen uitsluitend worden uitgevoerd door vakkundige personen die door GEZE geautoriseerd zijn.

Voor schade die het gevolg is van eigenmachtige wijzigingen aan de installatie, aanvaardt GEZE geen enkele aansprakelijkheid.

Let op het openingsbereik van lange delen van de installatie.

Beveilig de werkplek tegen betreding door onbevoegden.

Gebruik uitsluitend originele GEZE-onderdelen voor reparatiewerkzaamheden.

Gevaren

Gevaar voor letsel bij glasbreuk door scherpe randen!

Gevaar voor letsel door het omgaan met zware onderdelen van de installatie!

Veiligheidsvoorschriften

Neem de nationale voorschriften, normen en richtlijnen in acht. Neem daarnaast de nieuwste versie van de volgende richtlijnen in acht:

- EN 60335-1
- DIN VDE 0700-238
- VBG 1
- Verordening voor werkplaatsen

2 Overzicht

2.1 Schema's

Nummer	Soort	Naam
70717-EP01	Inbouwschema	Vrijdragende ligger met Slimdrive SL
70717-EP02	Inbouwschema	Vrijdragende ligger met Slimdrive SLT
70717-EP05	Inbouwschema	Steunvlak voor Slimdrive, linkerkant
70717-EP06	Inbouwschema	Steunvlak voor Slimdrive, rechterkant
70717-9-0964	Montagetekening	Vrijdragende ligger Slimdrive SL
70717-9-0954	Montagetekening	Vrijdragende ligger Slimdrive SLT
70717-9-0951	Montage-instructies	Steunvlak, linkerkant
70717-9-0955	Montage-instructies	Steunvlak, rechterkant

De schema's zijn onderhevig aan wijzigingen. Gebruik uitsluitend de nieuwste versie.

2.2 Gereedschap

Gereedschap	Grootte
Momentsleutel	3–15 Nm
Inbussleutel	2 mm, 2,5 mm, 3 mm, 5 mm, 6 mm
Steeksleutel	8 mm, 10 mm, 13 mm, 17 mm
Schroevendraaierset	tot 6 mm
Boormachine	–
Steenboor	–
Metaalboor	–

2.3 Opbouw

Vrijdragende montage

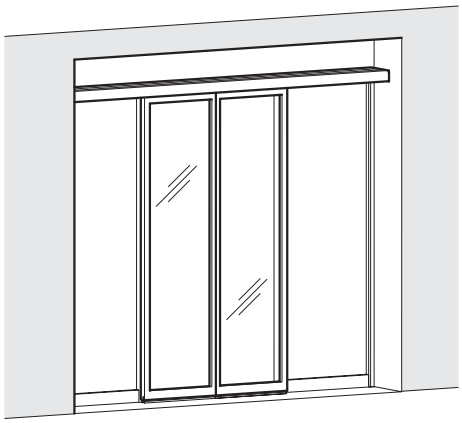

Wandmontage met steunvlakken voor de wand

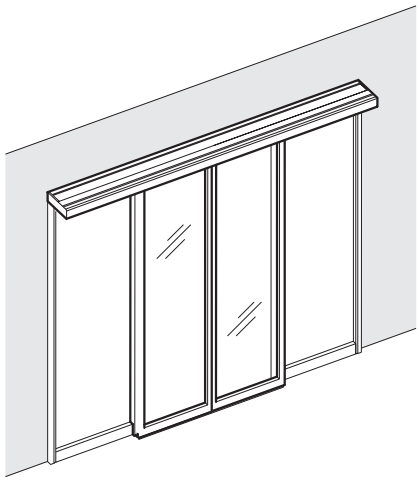

Wandmontage met steunvlakken tussen de wanden

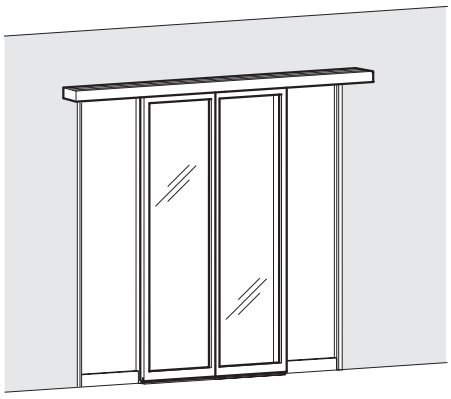

2.4 Montagesoort

Vrijdragende liggers kunnen op verschillende manieren worden gemonteerd.

Montagesoort	Type deur	Deurvleugel	Type ligger	Bevestiging
Vrijdragend	SL	1-vlg. of 2-vlg.	enkel	Zijplaat A
		1-vlg. of 2-vlg.	dubbel	Zijplaat B
	SLT	2-vlg. of 4-vlg.	enkel	Zijplaat C
		2-vlg. of 4-vlg.	dubbel	Zijplaat D
Wandmontage (steunvlakken voor de wand)	SL	1-vlg. of 2-vlg.	enkel	direct aan de latei
	SLT	2-vlg. of 4-vlg.	enkel	direct aan de latei
Wandmontage (steunvlakken tussen de wanden)	SL	1-vlg. of 2-vlg.	enkel	Zijplaat E of direct aan de latei
	SLT	2-vlg. of 4-vlg.	enkel	Zijplaat E of direct aan de latei

Geleverd worden alleen de componenten van één van de beschreven montagesoorten.

2.5 Zijplaten

Zijplaat	Type deur	Type ligger	Schets
A	SL	enkel	
B	SL	dubbel	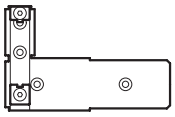
C	SLT	enkel	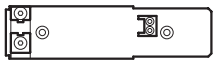
D	SLT	dubbel	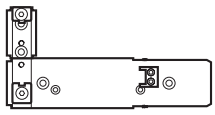
E	SL/SLT	enkel	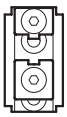

De zijplaten moeten bij een onder liggende aandrijving 180° gedraaid worden gemonteerd.

3 Montage

3.1 Voorbereiding door gebruiker

Om een vakkundige montage te garanderen dient men de voorbereiding te controleren:

- Draagvermogen van muur en plafond
- Type en belastbaarheid van de gevelconstructie resp. de onderconstructie
- Vlakheid van het montage-oppervlak
- Aangegeven maten en bestelde onderdelen met de werkelijke bouwmaten en de omstandigheden ter plaatse

3.2 Voorbereidende montagewerkzaamheden

- Werkplek tegen betreding door onbevoegden beveiligen
- Bij 1-vlg. deuren altijd minstens met zijn tweeën werken
- Bij 2-vlg. deuren altijd minstens met zijn drieën werken
- Minstens twee trapleren of trapjes gebruiken

In het volgende hoofdstuk wordt de montage van de vrijdragende ligger (type dubbel) voor de Slimdrive SLT (aandrijving onder liggend) weergegeven.

Vrijdragende ligger voorbereiden

➪ Schroef het opnameprofiel (1) op de vrijdragende ligger (2).

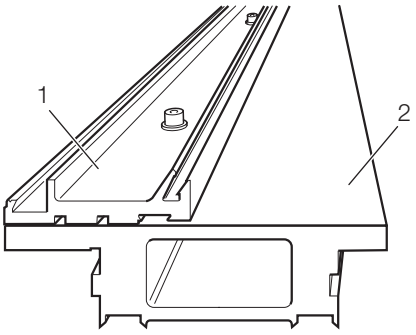

Muur- en plafondstrips monteren

1. Boor 3 gaten op gelijkmatige afstand van elkaar in elke muurstrip (1).
2. Boor 2–3 gaten op gelijkmatige afstand van elkaar in elke vloerstrip (2).
3. Plaats de muurstrips (1) tegen de muur en op de vloer.
4. Zet de muurstrips (1) met behulp van een waterpas loodrecht.
5. Schroef de muurstrips (1) met platverzonken schroeven aan de muur vast.

De vloerstrips (2) moeten in de muurstrips (1) vallen en ertegenaan stoten.

6. Richt de vloerstrips (2) uit en schroef ze aan de vloer vast.

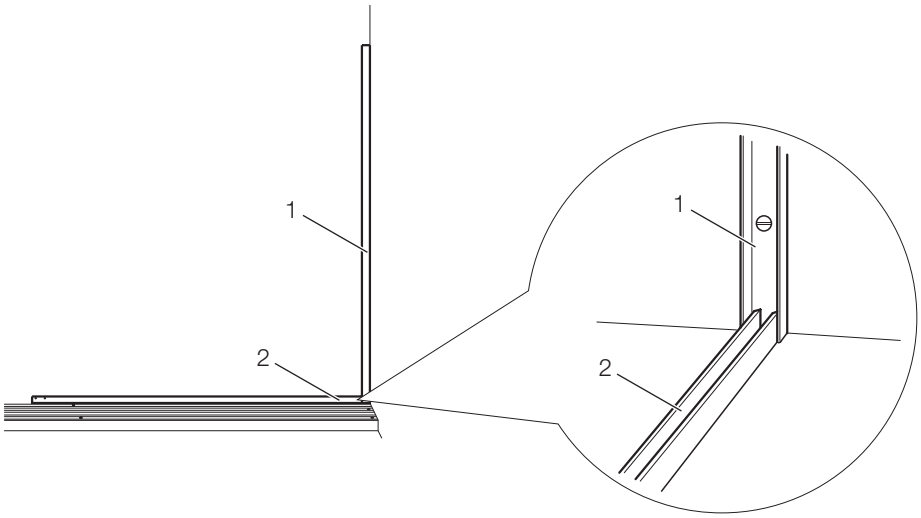

3.3 Vrijdragende montage

Het type van de zijplaten hangt af van de montagesoort (zie hoofdstuk 2.4).

Linker- en rechterzijplaten monteren

1. Plaats de zijplaten (1) bovenop de muurstrips (2) tegen de muur en zet ze horizontaal.
2. Teken de boorgaten (3) door de zijplaten af.
3. Bevestig de zijplaten met platverzonken schroeven (M8).
4. Verwijder de bovenste vastzetblokjes (4) van de zijplaten.

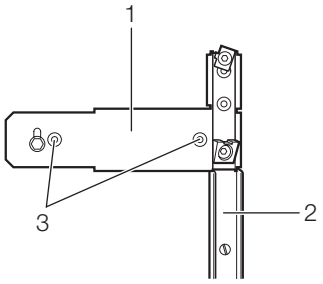

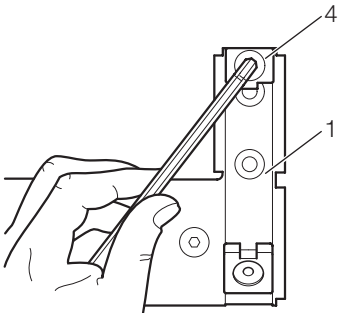

Vrijdragende ligger monteren

Gevaar voor letsel!

De vrijdragende ligger is heel zwaar en kan naar beneden vallen.

➪ Ondersteun de vrijdragende ligger tijdens de montage met ten minste twee tot drie personen om te voorkomen dat de ligger naar beneden valt.

1. Leg de vrijdragende ligger (5) op de onderste vastzetblokjes (6) van de zijplaat.
2. Schroef de bovenste vastzetblokjes (4) aan de zijplaat (1) om de vrijdragende ligger vast te zetten.

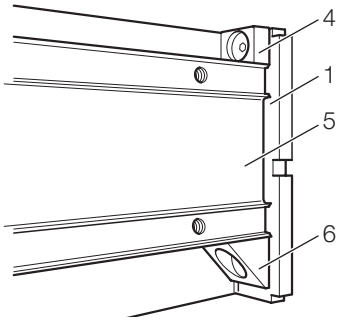

3.4 Wandmontage met steunvlakken voor de wand

Vrijdragende ligger monteren

1. Boor conform het inbouwschema 70717-EP01/02 gaten in de latei op een onderlinge afstand van ca. 500 mm.

Gevaar voor letsel!

De vrijdragende ligger is heel zwaar en kan naar beneden vallen.

➪ Ondersteun de vrijdragende ligger tijdens de montage met ten minste twee tot drie personen om te voorkomen dat de ligger naar beneden valt.

2. Bevestig de vrijdragende ligger met platverzonken schroeven (M8) aan de latei.

3.5 Wandmontage met steunvlakken tussen de wanden

Linker- en rechterzijplaten monteren

1. Plaats de zijplaten (1) tegen de muur en de latei.
2. Teken de boorgaten door de zijplaten af.
3. Bevestig de zijplaten met platverzonken schroeven (M8).
4. Verwijder de bovenste vastzetblokjes (2) van de zijplaten.

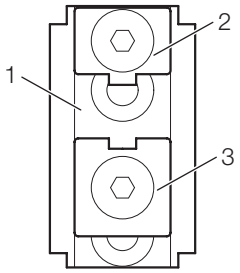

Vrijdragende ligger monteren

Gevaar voor letsel!

De vrijdragende ligger is heel zwaar en kan naar beneden vallen.

➪ Ondersteun de vrijdragende ligger tijdens de montage met ten minste twee tot drie personen om te voorkomen dat de ligger naar beneden valt.

1. Leg de vrijdragende ligger op de onderste vastzetblokjes (3) van de zijplaten (1).
2. Schroef de bovenste vastzetblokjes (2) aan de zijplaten om de vrijdragende ligger vast te zetten.

3.6 Montage van de steunvlakken

Gevaar voor letsel!

De steunvlakken zijn heel zwaar en kunnen kantelen.

➪ Beveilig de steunvlakken tijdens de montage tegen kantelen.

Gevaar voor letsel!

Het glas van de steunvlakken kan splinteren.

➪ Behandel de steunvlakken zeer zorgvuldig en voorzichtig.

Steunvlak aanbrengen

1. Plaats het voorgemonteerde steunvlak (1) van de buitenkant op de vloerstrip (2).

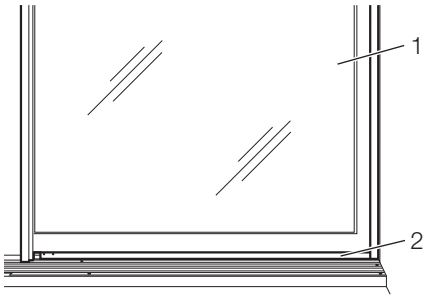

2. Zet het steunvlak (1) rechtop tot het boven tegen de vrijdragende ligger stoot.

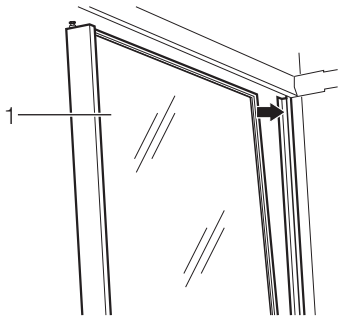

Glasrubber aanbrengen

1. Snijd het glasrubber (3) op de lengte van de glasplaat.
2. Klem het glasrubber (3) op de bovenkant van de glasplaat.
3. Breng de instelschroef (4) aan.

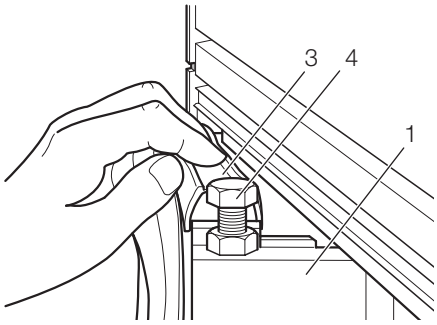

Steunvlak bevestigen

1. Klap het steunvlak (1) helemaal naar binnen en schuif het in de muurstrip (5).

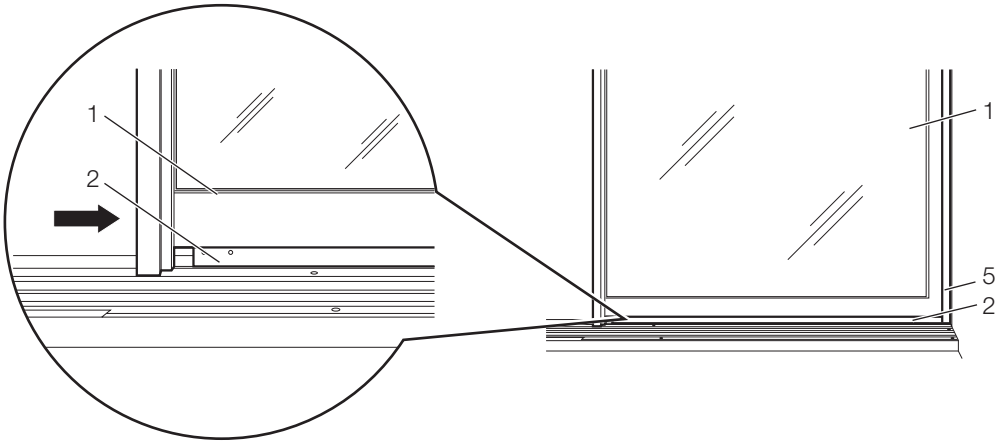

2. Draai de instelschroef (1) aan de bovenkant van het steunvlak eruit, tot de schroef tegen de vrijdragende ligger ligt.

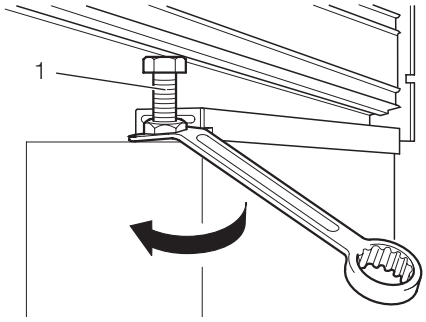

Looprail monteren

Gevaar voor letsel!

Niet-geborgde bouwdelen kunnen bij belasting eraf vallen.

➪ Span de looprail volledig.

Neem de montage- en service-instructies van de schuifdeur in acht voor de montage van de looprail met voorgemonteerde bouwgroepen.

Draagsteunen monteren (alleen Slimdrive SLT)

Om de Slimdrive SLT vrijdragend te monteren, moet u de looprail met een draagsteun aan elke kant aan de zijplaten borgen.

1. Til de looprail (2) iets op, tot de looprail niet meer zichtbaar doorbuigt.
2. Monteer de draagsteunen (3) aan de zijplaten (4).

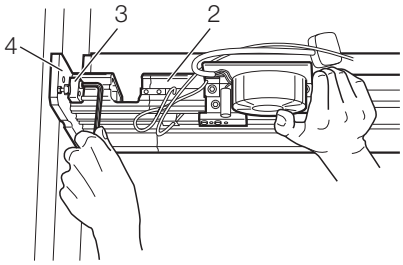

3. Hang de deurvleugels in en zet de deurvleugels in de sluitstand.

Vrijdragende ligger ondersteunen

1. Draai de instelschroef verder uit (1), om de doorbuiging door het gewicht van de deurvleugel in de sluitstand tegen te werken.
2. Stel de bodemvrijheid en de schaduwvoeg van de deurvleugels in.

Bodemvrijheid en schaduwvoeg instellen

1. Pas de instellingen van de instelschroef (1) en de ophangschroeven aan de deurvleugels aan elkaar aan.
   (zie montage-instructies van de deurvleugels.)

Bovenlichten monteren

Neem bij de montage van de bovenlichten de montage-instructies van de fabrikant in acht.

Afdekkingen aanbrengen

1. Schroef het deksel (1) op de vrijdragende ligger (2).

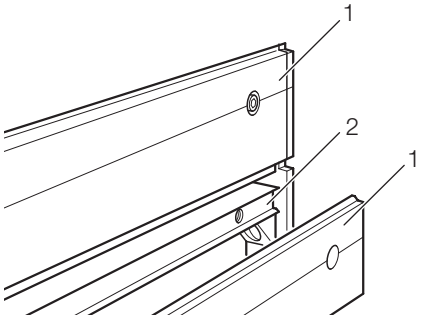

2. Steek de afdekking (3) bij geopende deuren van onderen in de vrijdragende ligger.

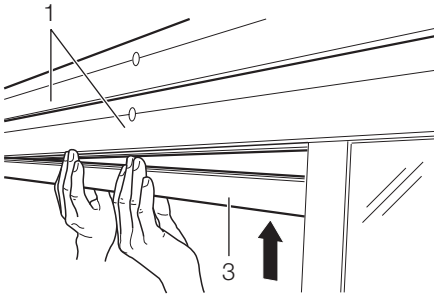

3. Steek de afdekking (4) op de vrijdragende ligger.

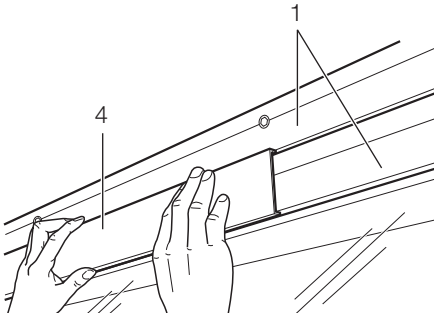

Steunvlak borgen

1. Breng een lenskopschroef BZ 4,8 x 16 onder op het steunvlak (5) aan en haal de schroef aan. Deze schroef voorkomt dat het steunvlak gaat schuiven.

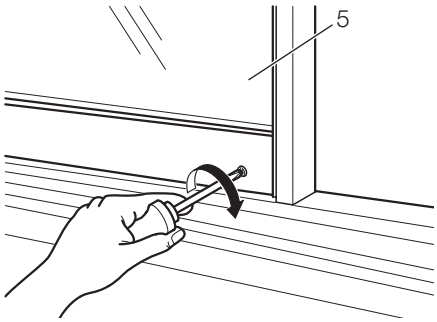

3.7 Demontage

Gevaar voor letsel!

De kap wordt door middel van een arrêt op zijn plaats gehouden.

➪ Verwijder de kap uitsluitend met zijn tweeën en laat deze voorzichtig aan de kabel zakken.

Om de installatie te demonteren voert u de stappen voor de montage in omgekeerde volgorde uit.

Gevaar voor letsel!

Het glas van de steunvlakken kan splinteren.

➪ Behandel de steunvlakken zeer zorgvuldig en voorzichtig.

Gevaar voor letsel!

De steunvlakken zijn heel zwaar en kunnen kantelen.

➪ Beveilig de steunvlakken tijdens de demontage tegen kantelen.

Gevaar voor letsel!

De vrijdragende ligger is heel zwaar en kan naar beneden vallen.

➪ Ondersteun de vrijdragende ligger tijdens de demontage met ten minste twee tot drie personen om te voorkomen dat de ligger naar beneden valt.

4 Index

A

Afdekkingen 13

B

Bovenlichten 13

G

Gereedschap.....4
Glasrubber 11

L

Looprail
monteren 12

M

Montagesoorten
vrijdragende montage 7
wandmontage 10

O

Opbouw.....5

S

Schema's.....4
Steunvlakken
bevestigen 11
borgen 13
plaatsen 11

V

Vastzetblokjes
monteren.....9/10
Vloerstrip
monteren 8
Vrijdragende ligger
monteren.....9/10
ondersteunen.....12
verschillen 6

Z

Zijplaat
monteren.....9/10
verschillen 6

GEZE GmbH
P.O. Box 1363
71226 Leonberg
Germany

GEZE GmbH
Reinhold-Vöster-Str. 21–29
71229 Leonberg
Germany
Tel. +49 (0) 71 52-2 03-0
Fax +49 (0) 71 52-2 03-310

GEZE Online:
www.geze.com

GEZE vestigingen

Duitsland

GEZE GmbH
Niederlassung Nord/Ost
Bühringstr. 8
13086 Berlin (Weissensee)
Tel. +49 (0) 30 47 89 90-0
Fax +49 (0) 30 47 89 90-17
E-Mail: berlin.de@geze.com

GEZE GmbH
Niederlassung West
Nordsternstraße 65
45329 Essen
Tel. +49 (0) 2 01-8 30 82-0
Fax +49 (0) 2 01-8 30 82-20
E-Mail: essen.de@geze.com

GEZE GmbH
Niederlassung Mitte
Adenauerallee 2
61440 Oberursel (b. Frankfurt)
Tel. +49 (0) 61 71-6 36 10-0
Fax +49 (0) 61 71-6 36 10-1
E-Mail: frankfurt.de@geze.com

GEZE GmbH
Niederlassung Süd
Reinhold-Vöster-Straße 21–29
71229 Leonberg
Tel. +49 (0) 71 52-2 03-5 94
Fax +49 (0) 71 52-2 03-4 38
E-Mail: leonberg.de@geze.com

Dochterondernemingen

Duitsland

GEZE Sonderkonstruktionen GmbH
Planken 1
97944 Boxberg-Schweigern
Tel. +49 (0) 79 30-9 2 94-0
Fax +49 (0) 79 30-9 2 94-10
E-Mail: sk.de@geze.com

GEZE GLAS DESIGN GmbH
Reinhold-Vöster-Str. 21–29
71229 Leonberg
Tel. +49 (0) 71 52-2 03-4 10
Fax +49 (0) 71 52-2 03-5 57
E-Mail: glas.design.de@geze.com

GEZE SERVICE GmbH
Mollenbachstr. 33–35
71229 Leonberg
Tel. +49 (0)71 52-92 33-0
Fax +49 (0)71 52-92 33-60
E-Mail: service.de@geze.com

GEZE SERVICE GmbH
Niederlassung Berlin
Bühringstr. 8
13086 Berlin (Weissensee)
Tel. +49 (0) 30-47 02 17 30
Fax +49 (0) 30-47 02 17 33

Azië

GEZE Asia Pacific Ltd.
Unit 2614, 26/F., Miramar Tower
1 Kimberley Road
Tsimshatsui, Kowloon
Hong Kong
Tel. +852 - 23 75 73 82
Fax +852 - 23 75 79 36
E-mail: geze@netvigator.com

GEZE Industries (Tianjin) Co., Ltd.
Shuangchenzhong Road
Beichen Economic Development Area (BEDA)
Tianjin 300400, P. R. China
Tel. +86 22 26 97 39 95-0
Fax +86 22 26 97 27 02
E-Mail: geze@public1.tpt.tj.cn

GEZE Industries (Tianjin) Co., Ltd.
Branch Office Shanghai
Room No. 2303,
Nan Zheng Building
580 Nanjing Road West
200041 Shanghai
P. R. China
Tel. +86 21 52 34 09-60
Tel. +86 21 52 34 09-61
Tel. +86 21 52 34 09-62
Fax +86 21 52 34 09-63
E-Mail: geze@public2.sta.net.cn

GEZE Industries (Tianjin) Co., Ltd.
Branch Office Guangzhou
Room 1213 Jie Tai Plaza
218-222 Zhong Shan Liu Road
510180 Guangzhou
P. R. China
Tel. +86 20 81 32 07 02
Tel. +86 20 81 32 07 03
Fax +86 20 81 32 07 05
E-Mail: geze-gz@163.net

GEZE Industries (Tianjin) Co., Ltd.
Branch Office Beijing
Room 606 Beijing East Ocean Centre
No. 24A Jian Guo Men Wai Street
Chao Yang District
100022 Beijing
P. R. China
Tel. +86 10 65 15 58 29
Tel. +86 10 65 15 58 30
Fax +86 10 65 15 58 31
E-Mail: leigeze@dhms.eocean.cn.net

Midden-Oosten

Jordanië
GEZE Middle East
P.O. Box 941 771
Shmeisani 11194
Wadi Saqra Street
Al Wifaq Center
Amman-Jordan
Tel. +962 65 53 89 97
Fax +962 65 53 89 30
E-Mail: geze@go.com.jo

Europa

Frankrijk
GEZE France S.A.R.L
ZAC de l'Orme Rond
RN 19
77170 Servon
Tel. +33 1 60 62 60 70
Fax +33 1 60 62 60 71
E-Mail: france.fr@geze.com

Groot-Brittannië
GEZE UK Ltd.
Chelmsford Business Park
Colchester Road
Chelmsford, Essex CM2 5LA
Tel. +44 12 45 45 10 93
Fax +44 12 45 45 11 08
E-Mail: geze.uk@geze.com

GEZE Automatic Division
Claymore, Tame Valley Industrial Estate,
Tamworth, Staffordshire B77 5DQ
United Kingdom
Tel. +44 (0) 18 27 28 62 22
Fax +44 (0) 18 27 28 64 44
E-Mail: automatics.uk@geze.com

Italië
GEZE Italia Srl
Via Caduti di Sabbiuno, 2
40011 Anzola Emilia (BO)
Tel. +39 051 65 01 81 1
Fax +39 051 65 01 83 3
E-Mail: italia.it@geze.com

GEZE Engeneering Srl
Via Borromeo, 4
20017 Rho (Milano)
Tel. +39 02 93 90 95 59
Fax +39 02 93 90 93 32

Nederlands
GEZE Benelux B.V.
Industrieterrein, Kapelbeemd,
Leemkuil 1,
NL-5626 EA Eindhoven
Tel. +31 40 26 29 08 0
Fax +31 40 26 29 08 5
E-Mail: benelux.nl@geze.com

Oostenrijk
GEZE Austria GmbH
Mayrwiesstraße 12
5300 Hallwang b. Salzburg
Tel. +43 662 66 31 42
Fax +43 662 66 31 42-15
E-Mail: austria.at@geze.com

Polen
GEZE Polska Sp. z o.o
ul. 3-go Maja 101/103
05-080 Mościska gm. Izabelin
Tel. +48 (0) 22 7 52 29 00
Fax +48 (0) 22 7 52 29 01
E-Mail: geze@geze.pl

Zwitserland
GEZE Schweiz AG
Bodenackerstr. 79
4657 Dulliken
Tel. +41 (0) 62-285 54 00
Fax +41 (0) 62-285 54 01
E-Mail: schweiz.ch@geze.com

Spanje
GEZE Iberia S.R.L.
C/ Diputación 188, D.128
08011 Barcelona
España
Tel. +34 9 02 19 40 36
Fax +34 9 34 51 59 60
E-Mail: iberia.es@geze.com

Scandinavië

Zweden
GEZE Scandinavia AB
Mallslingan 10
Box 7060
18711 Täby
Tel. +46 (0) 8-732 34-00
Fax +46 (0) 8-732 34-99
E-Mail: sverige.se@geze.com

Noorwegen
GEZE Scandinavia AB avd. Norge
Postboks 63
2081 Eidsvoll
Tel. +47 (0) 639 571 70
Fax +47 (0) 639 571 73
E-Mail: norge.se@geze.com

Finland
GEZE Finland
branch office of GEZE Scandinavia AB
Postbox 20
15871 Hollola
Tel. +358 (0) 10-400 5100
Fax +358 (0) 10-400 5120
E-Mail: finland.se@geze.com

Overeenkomstig de gedefinieerde aansprakelijkheid in de „wet op produkt-aansprakelijkheid“ van de fabrikant voor zijn produkten moet de informatie in deze brochure (produktinformatie en reglementaire toepassing, foutief gebruik, prestatievermogen en onderhoud van het produkt, informatie en instructieplichten) in acht genomen worden. Bij niet-inachtneming komt de aansprakelijkheid van de fabrikant te vervallen.

GEZE vertegenwoordiging:

De maatstaf DIN ISO 9001 voor ons handelen

Material-Nr. 90294 Änd.-St. 02 • Tekening-Nummer 70717-9-0961 • Printed in Germany - Wijzigingen voorbehouden